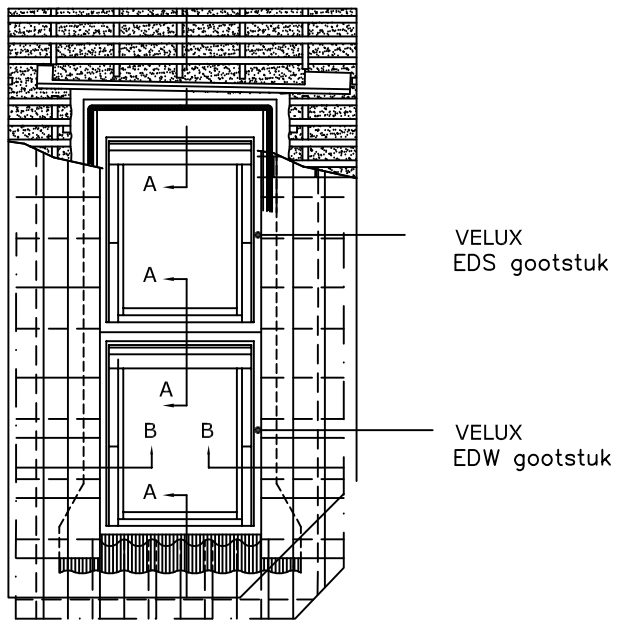

Vooraanzicht

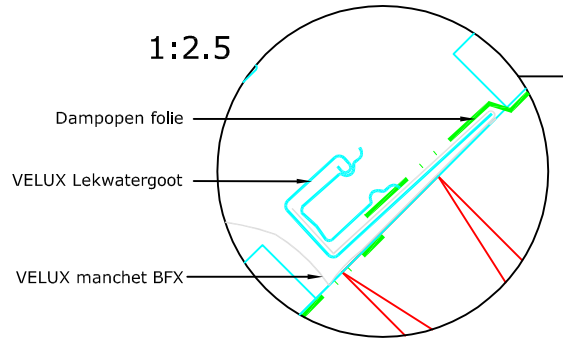

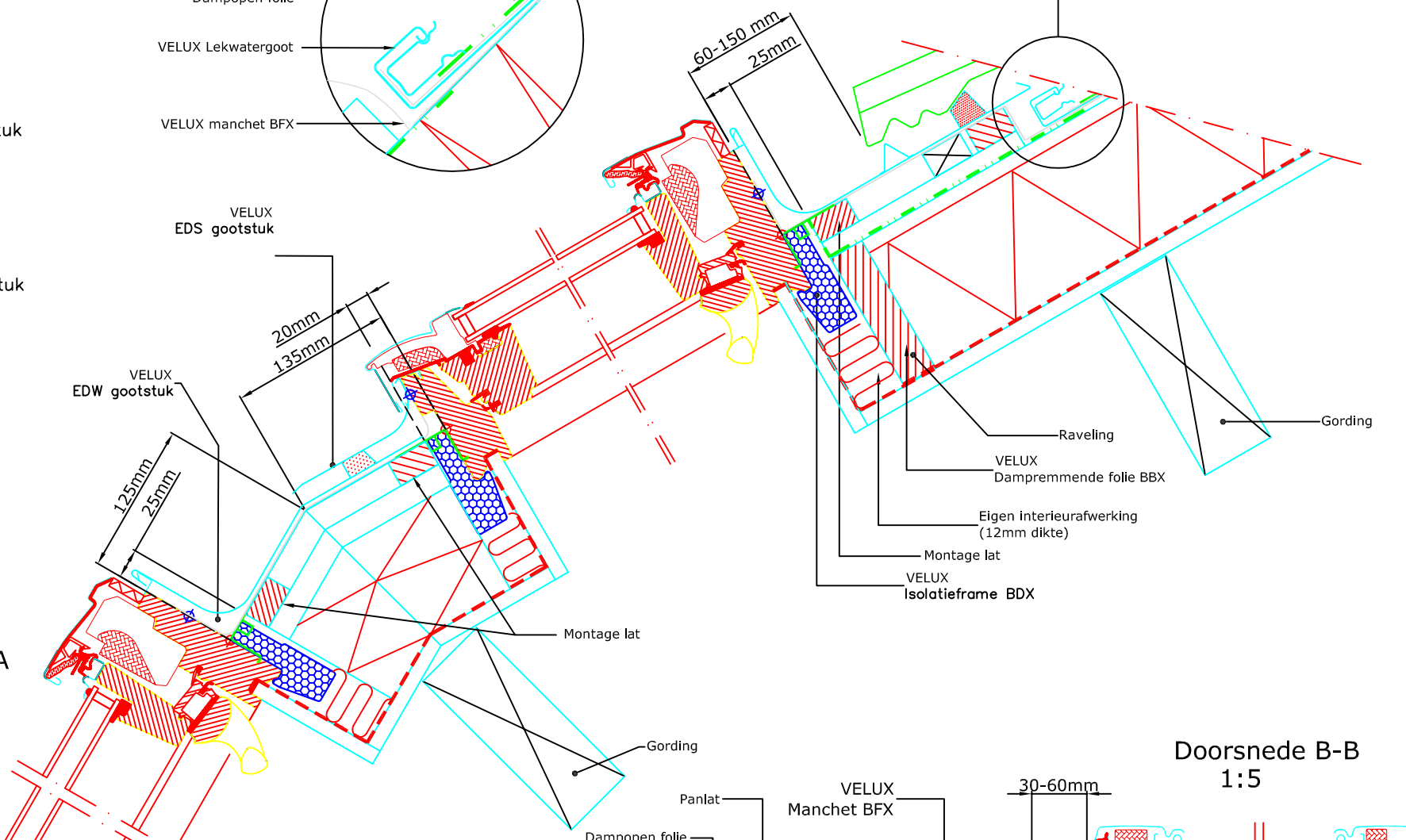

Doorsnede A-A
1:5

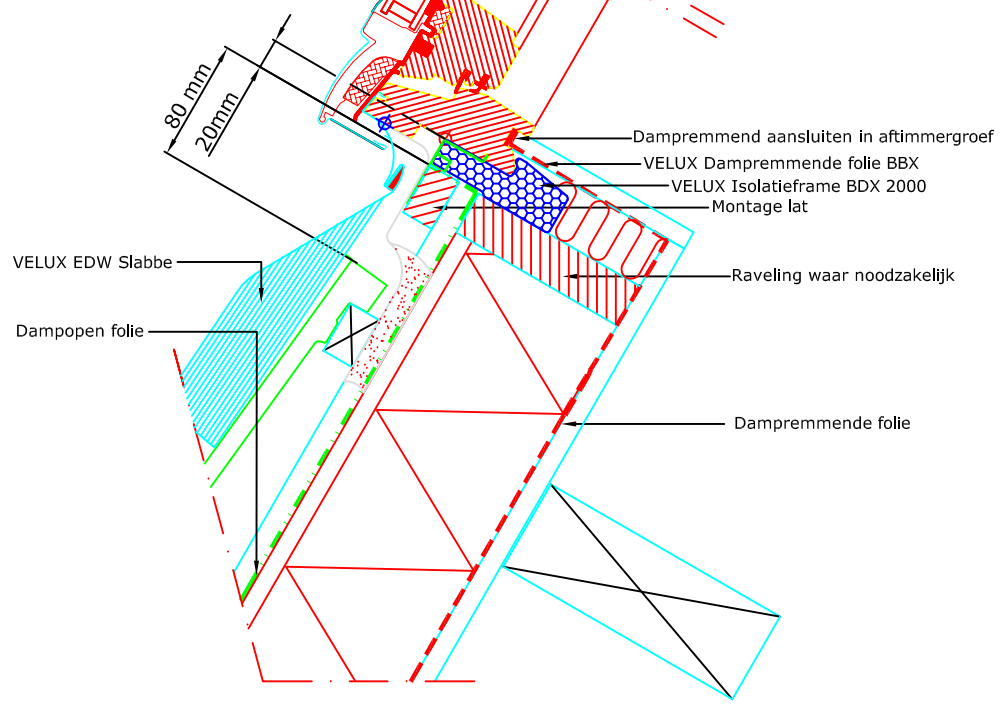

Doorsnede B-B
1:5

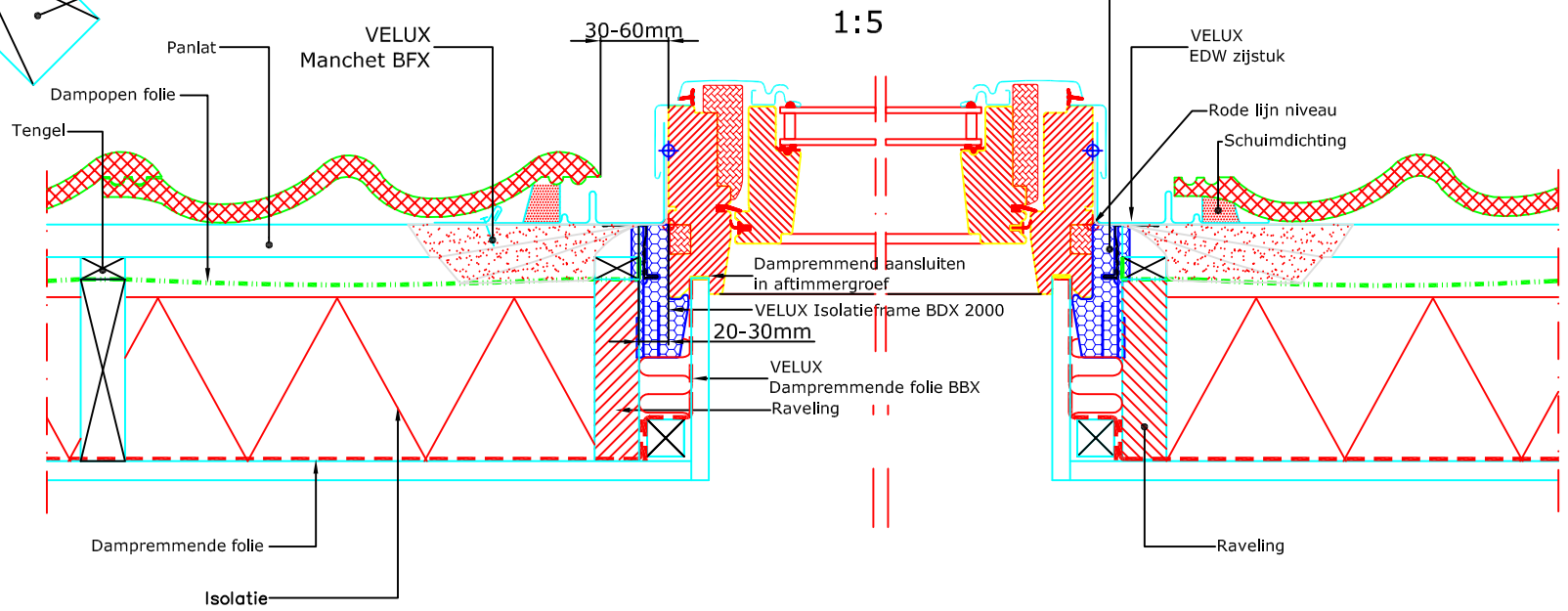

VELUX Producten:

- GGL 15°-90°
- EDW 15°-90°
- EDS 15°-90°
- BFX
- BDX 2000
- BBX

Dakbedekking:

- Pannen

© VELUX GROUP ® VELUX, VELUX logo are registered trademarks

Let op:
De afgebeelde dakconstructie is slechts als richtlijn te beschouwen.
Daarnaast dient de bestaande bouwregelgeving in acht worden genomen bij installatie van het VELUX dakraam.

VELUX A/S

VELUX Dakraam GGL Mansardedak Pannen VELUX Isoaltieframe BDX 2000 (incl. manchet BFX) VELUX Gootstuk EDW + EDS Eigen Aftimmering, dampremmende folie BBX	**Date** 23.11.12 **All measurement in mm**	**File name** EDW+GGL-102-1112	**Drawing no.** N20 -
	SCo		